Tahové upínače pneumatické

Popis zboží/obrázky produktu

Popis

Materiál:
Zušlechtěná ocel.

Provedení:
Upínací prvek kalený, brynýrovaný a broušený.

Upozornění:
Tahové pneumatické upínače se používají k upínání obrobků a přípravků.
Upínací čepy se přišroubují na obrobek nebo přípravek.

Postup upnutí:
Rozevření upínacího prvku zavedením tlakového vzduchu na přípojku "rozevřít".
Sevření upínacího prvku (postup upnutí) zavedením tlakového vzduchu na přípojku "sevřít".

3. přípojka (D5) slouží k vyfoukání a vyčištění dosedací plochy. Dodatečně lze provést dotaz, zda obrobek sedí na dosedací ploše. Obrobek lze dále po procesu rozevření snadněji zvednout z upínacího prvku.

Systém lze použít i jako upínací systém nulového bodu.

Upínací síla se vztahuje na 0,5 MPa.

Příslušenství:
K1391 Upínací šrouby pro tahové upínače ,pneumatické.

© HEINRICH KIPP WERK GmbH & Co. KG

Tahové upínače pneumatické

Výkresy

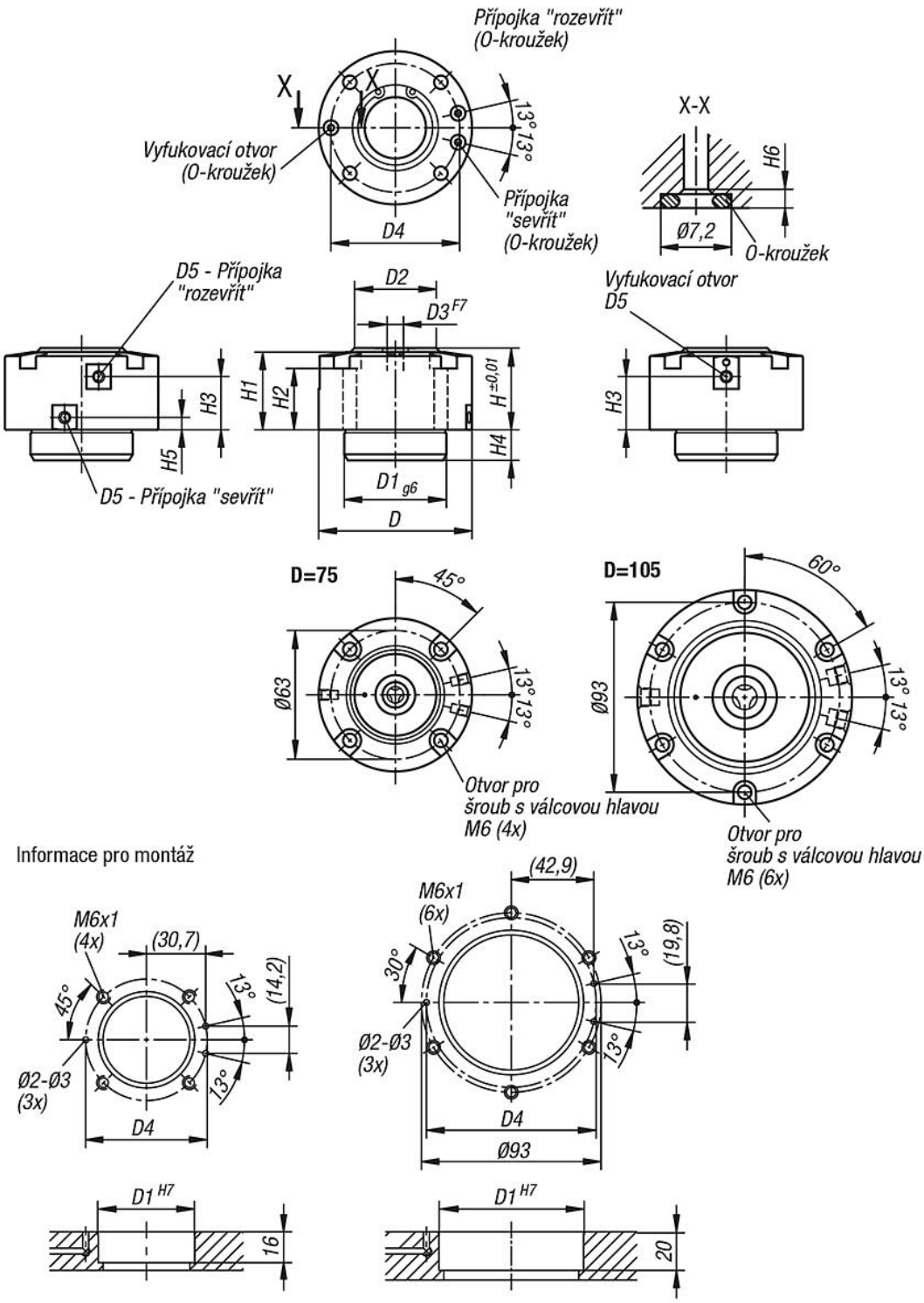

Tahové upínače pneumatické

Výkresy

Montážní pokyn:

Použití bočních přípojek:
- Spodní přípojky uzavřete dodanými O-kroužky.
- Zkontrolujte, zda z tohoto úseku neuniká vzduch.

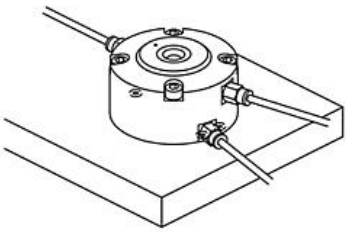

Použití spodních přípojek:
- Dodané O-kroužky namontujte na spodní přípojky.
- Boční vzduchové přípojky musí být uzavřené.

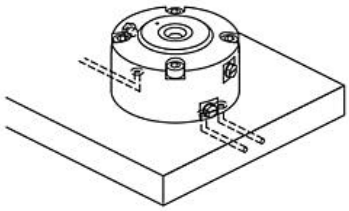

Ustavení polohy obrobku

Upínání pomocí tahového upínače a upínacího čepu

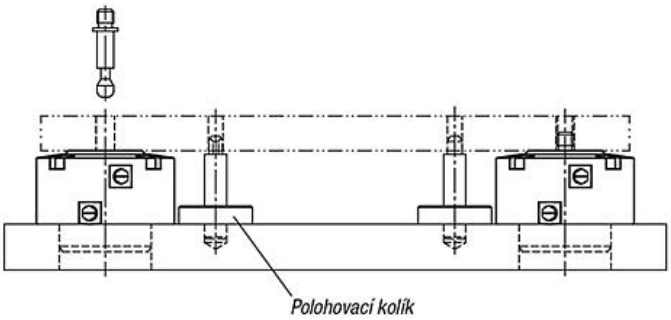

Současné upínání a polohování obrobku

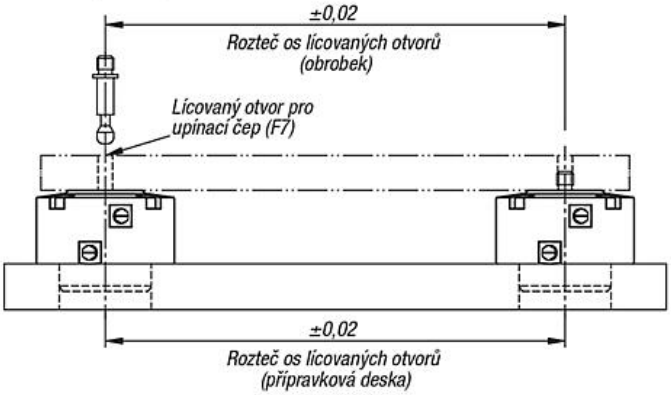

Výkonové charakteristiky

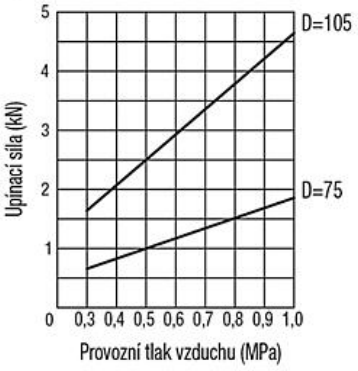

Tahové upínače pneumatické

Přehled zboží

Tahové upínače pneumatické

Objednací číslo	D	D1	D2	D3	D4	D5	H	H1	H2	H3	H4	H5	H6	Upínací síla (kN)	Provozní tlak MPa
K1390.40075	75	50	40	8	63	M5	40	38	30	26	15	6	1,9	1	0,3 - 1,0
K1390.50105	105	75	63	12	88	G 1/8	50	47	35	31	19	10	1,9	2,5	0,3 - 1,0

© HEINRICH KIPP WERK GmbH & Co. KG